CZE

BAHCO

A registered trademark of SNA Europe Group

PŘÍRUČKA PRO UŽIVATELE

Bahco elektronické zahradnické nůžky

BCL21

PŘED POUŽITÍM POZORNĚ PROČÍST PŘÍRUČKU PRO UŽIVATELE

130314-A 04/2016

Váš dodavatel

K PEČEK
vinařský dům

www.vinarskydum.cz

Obsah

ÚVOD 4

BEZPEČNOSTNÍ POKYNY 4

OBECNÉ BEZPEČNOSTNÍ PŘEDPISY PRO NÁSTROJ 5

BEZPEČNOSTNÍ PŘEDPISY PRO ELEKTRICKÉ NŮŽKY 6

BEZPEČNOSTNÍ OPATŘENÍ PRO POUŽÍVÁNÍ BATERIE 7

BEZPEČNOSTNÍ OPATŘENÍ PRO OBSLUHU NABÍJEČKY BCL1B1 8

BEZPEČNOSTNÍ SIGNALIZACE 9

POPIS A TECHNICKÉ PARAMETRY 10

POPIS SESTAVY NŮŽKY + BATERIE BCL1B1 + NABÍJEČKA 10

POPIS VYŽÍNACÍ HLAVY 11

TECHNICKÉ PARAMETRY NŮŽEK 11

TECHNICKÉ PARAMETRY BATERIE 12

PŘI PRVNÍM UVEDENÍ DO PROVOZU 12

UPEVNĚNÍ POUZDRA NŮŽEK NA OPASEK 13

UPEVNĚNÍ KABELU A POPRUHU 14

RADY A DOPORUČENÍ 15

POUŽITÍ 16

UŽIVATELSKÉ REŽIMY 16

OPTICKÁ SPOUŠŤ 17

ZMĚNY REŽIMU 17

REŽIMY NASTAVENÍ FUNKČNÍ 18

REŽIMY NASTAVENÍ PARAMETRŮ 19

POZNÁMKY 20

BROUŠENÍ 20

NASTAVENÍ UTAŽENÍ ÚCHYTU 20

VÝMĚNA ČEPELE NEBO ČEPŮ 21

RŮZNÁ ÚDRŽBA 23

MIMO DOBU STŘÍHÁNÍ 23

ZÁVADY 23

NABÍJENÍ BATERIE 24

DISPLEJ ZBÝVAJÍCÍ KAPACITY BATERIE 25

VÝMĚNA BATERIE 25

MIMO DOBU PRÁCE 25

ZÁVADY 26

PŘEHLEDNÁ TABULKA HLÁŠENÍ NA DISPLEJI A ZVUKOVÉ SIGNALIZACE 26

PROHLÁŠENÍ "CE" O SHODĚ 28

ÚVOD

Vážený zákazníku,

děkujeme vám za zakoupení nůžek BCL21. Při správném používání a náležité údržbě budou fungovat řadu let k vaší plné spokojenosti.

OCHRANA ŽIVOTNÍHO PROSTŘEDÍ
Váš přístroj obsahuje různé zhodnotitelné a recyklovatelné hmoty. Odevzdejte přístroj vašemu prodejci nebo případně schválenému středisku služeb, aby bylo provedeno jeho zpracování.

Seznamte se s platnými zákony a právními předpisy pro ochranu životního prostředí, které platí pro vaši pracovní činnost.

BEZPEČNOSTNÍ POKYNY

TENTO NÁVOD PEČLIVĚ USCHOVEJTE.
Tento návod obsahuje důležité informace a pokyny pro správné fungování nástroje: elektrické nůžky BCL21 a model baterie BCL1B1.

Je NUTNÉ, abyste se seznámili s CELÝM OBSAHEM této uživatelské příručky.
Před prvním použitím nástroje prostudujte pečlivě všechny bezpečnostní pokyny a výstražné štítky na nabíječce, na baterii a na výrobku fungujícím na baterii.
Řiďte se důsledně pokyny a obrázky uvedenými v tomto dokumentu.

- Baterie Bahco je profesionální nástroj, který je určený výhradně k použití s kompatibilními pracovními nástroji Bahco.
- Společnost SNA Europe nenese žádnou odpovědnost za případné škody způsobené nevhodným či jiným použitím, než k němuž je nástroj určen.
- Společnost SNA Europe rovněž nenese žádnou zodpovědnost za případné poškození výrobku v důsledku použití nepůvodních náhradních dílů nebo příslušenství.

Při pročítání této příručky pro uživatele narazíte na upozornění a informace následovně pojmenované: **POZNÁMKA**, **VÝSTRAHA / POZOR**.

POZNÁMKA poskytuje doplňkové informace, objasňuje daný bod nebo detailně vysvětluje postup, který je třeba dodržet.

Upozornění **VÝSTRAHA** nebo **POZOR** je používáno k určení procedury, která může v případě zanedbaného nebo nesprávně provedeného postupu vést ke hmotným škodám a/nebo k vážným tělesným úrazům.

Upozornění **ZÁRUKA** udává «G», že v případě nedodržování postupů a instrukcí nejsou vzniklé škody kryty zárukou a výdaje za opravu budou hrazeny majitelem.

Bezpečnostní signály na nástroji taktéž připomínají předpisy, které je třeba dodržovat v oblasti bezpečnosti. Lokalizujte a čtěte tyto signály před tím, než nástroj použijete. Okamžitě vyměňte signál, který je částečně nečitelný nebo poškozený.

Odkázat se na rubriku «BEZPEČNOSTNÍ SIGNÁLY» pro konzultaci schématu, na kterém jsou zobrazeny bezpečnostní signály umístěné na nástroji.

Žádná část této příručky nemůže být reprodukována bez písemného svolení společnosti **SNA Europe**. Ilustrace uvedené v této příručce jsou uvedeny pouze pro informaci a nejsou v žádném případě smluvní. Společnost **SNA Europe** si vyhrazuje právo provádět na svých výrobcích veškeré změny nebo vylepšení, které se jí zdají nezbytné, aniž by byla povinna sdělovat je klientům, kteří již podobný model vlastní. Tato příručka je nedílnou součástí nástroje a musí k němu být přiložena v případě jeho postoupení.

BEZPEČNOSTNÍ POKYNY

OBECNÉ BEZPEČNOSTNÍ PŘEDPISY PRO NÁSTROJ

DŮLEŽITÉ UPOZORNĚNÍ: Pečlivě si prostudujte výstražné štítky, bezpečnostní pokyny a instrukce v návodu k použití.
Bezpečnostní pokyny a návod k použití pečlivě uschovejte pro další použití.

Toto zařízení není určené k tomu, aby je používaly osoby (a zvláště pak děti) se sníženými fyzickými, smyslovými nebo mentálními schopnostmi či osoby bez potřebných zkušeností nebo znalostí s výjimkou případu, kdy byly předem poučeny o používání zařízení a pracují pod dohledem osoby, která odpovídá za jejich bezpečnost.

- Baterie Bahco je profesionální nástroj, který je určený výhradně k použití s kompatibilními pracovními nástroji Bahco.
- Společnost SNA Europe nenese žádnou odpovědnost za případné škody způsobené nevhodným či jiným použitím, než k němuž je nástroj určen.
- Společnost SNA Europe rovněž nenese žádnou zodpovědnost za případné poškození výrobku v důsledku použití nepůvodních náhradních dílů nebo příslušenství.

BEZPEČNOST V PRACOVNÍM PROSTORU

1– Dbejte na to, aby byl pracovní prostor za všech okolností čistý a dobře osvětlený.
2– S elektrickými nástroji zásadně nepracujte ve výbušné atmosféře, například v místech, kde se nacházejí hořlavé kapaliny, plyny nebo prach.
3– Během používání nástroje dbejte na to, aby se v okolí pracovního prostoru nezdržovaly děti či jiné osoby.

ELEKTRICKÁ BEZPEČNOST

1– Přípojná vidlice elektrického nástroje musí odpovídat zásuvce. Zásadně neprovádějte změny či jakékoliv úpravy na přípojné vidlici. Nástroje s přívodní šňůrou pro připojení uzemňovacího kolíku zásadně nepřipojujte přes adaptéry.
2– Zabraňte jakémukoliv styku těla nástroje s uzemněnými plochami a povrchy typu potrubí, radiátory topení, kuchyňská kamna a chladničky.
3– Nástroj ani jeho komponenty nevystavujte dešti ani vlhku.
4– Dbejte na správné zacházení s napájecím kabelem. Napájecí kabel zásadně nepoužívejte pro přenášení, tažení nebo vypínání nástroje. Dbejte na to, aby se napájecí kabel nacházel v dostatečné vzdálenosti od tepla, horkých ploch, maziv, ostrých hran nebo pohybujících se dílů.
5– Při používání nástroje ve venkovním prostoru používejte prodlužovací kabel určený pro používání ve venkovních podmínkách.
6– Jestliže jste nuceni používat nástroj ve vlhkém prostředí, používejte zdroj napájení chráněný proudovým chráničem.

BEZPEČNOST OSOB

1– Při práci buďte obezřetní, soustřeďte se na práci a s nástrojem zacházejte rozumně a opatrně. Nástroj nepoužívejte, pokud jste unavení nebo pod vlivem návykových látek, alkoholu nebo léků.
2– Používejte ochranné pracovní prostředky. Při práci používejte ochranu očí.
3– Zabraňte jakémukoliv náhodnému spuštění zařízení. Před zapojením zařízení do elektrické sítě a/nebo do jednotky baterií nebo před zvednutím či přenášením zařízení zkontrolujte, zda je spínač v poloze „Vypnuto“.
4– Než nástroj zapnete, vyjměte všechny seřizovací klíče.
5– Nespěchejte. Pracujte ve vhodné pracovní poloze, dbejte na to, abyste za žádných okolností neztratili rovnováhu.
6– Noste vhodný pracovní oděv. Nenoste volný oděv ani šperky.
7– Dbejte, aby se vlasy, oděv a rukavice nacházely v dostatečné vzdálenosti od pohybujících se dílů.
8– Pokud jsou součástí dodávky zařízení pro odtah a jímání prachu, zkontrolujte, zda jsou tato zařízení zapojená a správně používaná.

BEZPEČNOSTNÍ POKYNY

POUŽÍVÁNÍ A ÚDRŽBA NÁSTROJE

1– S nástrojem zásadně nepracujte silou, nástroj nepřetěžujte. Používejte nástroj, který je vhodný pro prováděné práce.
2– Nástroj nepoužívejte, není-li možno přepínat spínač z režimu „Zapnuto“ do režimu „Vypnuto“ a opačně.
3– Před každým seřizováním nebo výměnou příslušenství a předtím, než nástroj budete chtít uložit, vytáhněte konektor z elektrické zásuvky nebo bloku baterií.
4– Vypnuté nástroje uchovávejte mimo dosah dětí a nedovolte používat nástroj osobám, které nástroj neznají, nebo se neseznámily s návodem k použití.
5– Provádějte předepsanou údržbu nástroje. Kontrolujte, zda nedošlo k rozladění seřízení nebo zablokování pohybujících se částí nástroje, zda nejsou některé díly poškozené či zda nedošlo ke změně podmínek, které by mohly mít negativní vliv na fungování nástroje. Pokud zjistíte závady nebo poškození, nechte nástroj před dalším použitím opravit.
6– Dbejte, aby řezné komponenty byly správně naostřené a čisté.
7– Nástroj, příslušenství, čepele atd. používejte podle pokynů v návodu k použití, při práci zohledněte pracovní podmínky a typ prováděných prací.

ÚDRŽBA

1– Provádění údržby nástroje svěřte autorizovanému distributorovi společnosti Bahco, který používá pouze náhradní díly se zaručeným původem.

BEZPEČNOSTNÍ PŘEDPISY PRO ELEKTRICKÉ NŮŽKY

1– Zásadně neprovádějte změny či jakékoliv úpravy konektoru.
2– TENTO NÁSTROJ MŮŽE ZPŮSOBIT VÁŽNÁ ZRANĚNÍ. Pozorně si přečtěte pokyny související se správným ovládáním, uváděním do provozu, údržbou, spouštěním a vypínáním. Seznamte se se všemi jeho ovladači a správným používáním.
3– Pokud zařízení nepoužíváte, přepněte baterii vždy do vypnuté polohy „0“.
4– Před zapnutím motoru se ujistěte, že řetěz pily není v kontaktu s nějakým předmětem.
5– Vždy používejte zdvihací zařízení v souladu s platnými předpisy pro práci ve výškách.
6– Nikdy nepoužívejte nástroj, pokud je poškozený, nesprávně seřízený nebo neúplně smontovaný.
7– Nikdy nedemontujte nebo neodpojujte žádný bezpečnostní prvek. V případě poruchy nechejte příslušný bezpečnostní prvek opravit.
8– Nikdy neodpojujte elektrickou přívodní šňůru nástroje, aniž byste zkontrolovali, zda je vypínač ve vypnuté poloze „0“.
9– Zařízení nikdy nepřepravujte za napájecí šňůru.
10– Nůžky nedemontujte.
11– Neotevírejte adaptační skříň.
12– Nepokoušejte se řezat dřevo o příliš velkém průměru nebo jiné materiály než dřevo.

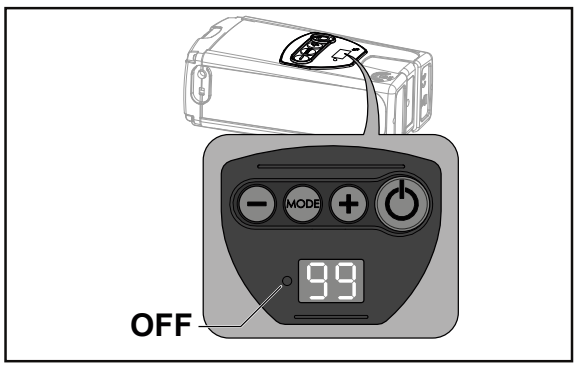

• Obrázek 1: vypnutá baterie (dioda zhasnutá)

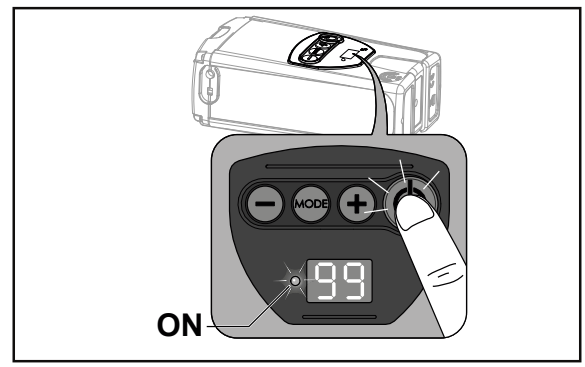

• Obrázek 2: zapnutá baterie (svítí červená dioda)

BEZPEČNOSTNÍ POKYNY

BEZPEČNOSTNÍ OPATŘENÍ PRO POUŽÍVÁNÍ BATERIE

1– Pokud nebudete jednotku baterie používat, uskladněte ji v dostatečné vzdálenosti od jiných kovových předmětů typu svorky, díly, klíče, hřebíky, šrouby a jiné malé kovové předměty, které by mohly vytvořit vzájemné propojení svorek. Spojení svorek baterií nakrátko (zkrat) může způsobit popálení nebo požár.
2– Baterii umístěte mimo dosah dětí a na nehořlavý podklad.
3– Dbejte, aby nic nebránilo chlazení přístroje.
4– Baterii nepoužívejte ani nenechávejte v blízkosti zdroje horka (> 60 °C).
5– Baterii nenechávejte na prudkém slunci.
6– Baterii nevystavuje záření z mikrovlnného zdroje ani působení vysokého tlaku.
7– Baterii neponořujte do vody.
8– Baterii nabíjejte ve větrané a suché místnosti, kde je teplota maximálně 10 až 25 °C a která je chráněná proti vlhkosti.
9– Pokud baterii nebudete používat déle než 10 dní, baterie se automaticky vybije až na úroveň nabití při skladování a následně se přepne do pohotovostního režimu. Během této fáze dochází k zahřívání baterie.
10– S postupem času dochází ke snížení kapacity baterie. Jakmile kapacita baterie klesne na polovinu původní kapacity, baterii vyměňte.
11– Baterie může ztratit 1 až 4 % své kapacity, je-li po dobu jednoho týdne vystavená teplotě vyšší nebo rovné 55 °C.
12– Místo, kde probíhá nabíjení baterie, musí být vybavené funkčním hasícím přístrojem třídy D pro hašení požárů iniciovaných kovy.
13– V rámci expedice kompletního nástroje nebo baterie dodržujte platné předpisy.
- Kompletní nástroj s baterií: výrobek klasifikován jako UN3481 třídy 9.
- Samotná baterie: výrobek klasifikován jako UN3480 třídy 9.

14– Používání jiné baterie než originálního akumulátoru dodaného společností SNA Europe je velmi nebezpečné (nebezpečí vážných úrazů). V takovém případě společnost SNA Europe nenese žádnou odpovědnost za případné škody.
15– Baterii zabezpečte proti nárazům a během přepravy ji řádně ustavte a zablokujte zakládacími klíny či podložkami.
16– V případě podezřelého dýmu vyneste baterii z místnosti, kde probíhá nabíjení, nebo z přepravního vozidla, a to pokud možno co nejdále od jakéhokoliv hořlavého materiálu.
17– Zásadně neskladujte baterii, která je dobitá na méně jak 50%. Pokud je stav náboje nižší než 50%, baterii před uložením dobijte.
18– V případě nevhodných podmínek může z baterie vytékat elektrolyt: na vyteklý elektrolyt zásadně nesahejte. Při náhodném kontaktu elektrolytu s kůží pokožku dobře opláchněte vodou. V případě kontaktu elektrolytu s očima vyhledejte lékařskou pomoc. Kapalina (elektrolyt) vytékající z baterie může způsobit podráždění nebo poleptání pokožky.
19– Elektrické nástroje značky Bahco používejte výhradně s bateriemi určenými k tomuto účelu. Při používání jiných baterií hrozí nebezpečí zranění a požáru.
20– Baterii nabíjejte výhradně nabíječkou předepsanou od výrobce. Nabíječka, která je vhodná pro nabíjení určitého typu baterií, může představovat nebezpečí požáru při použití s jiným typem baterií.
21– Baterii nepoužívejte za jiným účelem, než k němuž je původně určená (baterie je určená výhradně pro použití v nástrojích značky Bahco).
22– Po skončení životnosti odneste baterii k autorizovanému distributorovi, u něhož jste zařízení zakoupili, aby provedl recyklaci podle předpisů o zpracování a likvidaci odpadu.
23– Křehká jednotka obsahující elektronickou kartu a lithium.

BEZPEČNOSTNÍ POKYNY

BEZPEČNOSTNÍ OPATŘENÍ PRO OBSLUHU NABÍJEČKY BCL1B1

1– Za provozu může teplota nabíječky dosáhnout až 60 °C. Proto se ve vzdálenosti do 1,5 metru od nabíječky a baterie nesmí nacházet žádný hořlavý materiál.
2– Nabíječku umístěte mimo dosah dětí a na nehořlavý podklad.
3– Dbejte, aby nic nebránilo chlazení přístroje.
4– Nabíječka dodaná s baterií je určená k nabíjení baterie. Nepokoušejte se nabíjet baterie, které nejsou akumulační.
5– Místo, kde probíhá nabíjení baterie, musí být vybavené funkčním hasícím přístrojem třídy D pro hašení požárů iniciovaných kovy.
6– V případě porušení nebo poškození výstupního kabelu je nutno odnést kompletní nabíječku do provozovny autorizovaného distributora, kde jste nástroj zakoupili.
7– Baterii nabíjejte výhradně nabíječkou BCL1B1 předepsanou od výrobce. Nabíječka, která je vhodná pro nabíjení určitého typu baterií, může představovat nebezpečí požáru při použití s jiným typem baterií.
8– Tato nabíječka je určená k nabíjení lithiových baterií nástrojů značky Bahco.
9– Nabíječku nepoužívejte k jiným účelům.
10– Je nutno dohlížet na děti a dbát na to, aby si s nabíječkou nehrály.
11– Zkontrolujte, zda nemůže dojít k ohnutí kabelu a zda kabel není v kontaktu s horkými povrchy nebo s ostrými hranami.
12– Během nabíjení zajistěte dostatečné větrání.
13– Nabíječku zásadně nepřikrývejte a nestavte na ni žádné předměty.
14– Tuto nabíječku nelze používat ve venkovních prostorách.
15– Důležité upozornění! Napájecí zástrčku nevystavujte vodě!
16– Zásadně nenabíjejte poškozenou baterii.
17– Zapojení do elektrické rozvodné sítě musí splňovat národní předpisy pro elektrická zařízení (EN 60204-1).
18– Před každým použitím zkontrolujte kabely nabíječky. Nabíječku zásadně nepoužívejte, jsou-li kabely poškozené.
19– Během nabíjení baterie ustavte nabíječku na nehořlavý podklad tak, aby se nacházela dále než 1,5 m od jakéhokoliv hořlavého předmětu.

BEZPEČNOSTNÍ SIGNALIZACE

Zařízení nevystavujte dešti.

Přečtěte si návod k použití.

Zařízení používejte při teplotě -5 °C až +35 °C.

Lithium-ionová baterie
Po skončení životnosti odneste baterii k autorizovanému distributorovi, u něhož jste zařízení zakoupili, aby provedl recyklaci podle předpisů o zpracování a likvidaci odpadu.

Baterie splňuje požadavky evropských norem.

Nabíječka přiložená k nástroji je určená výhradně k nabíjení Li-Ion baterie.

A utiliser uniquement avec le chargeur de batterie BAHCO modèle BCL1B1

POPIS A TECHNICKÉ PARAMETRY

POPIS SESTAVY NŮŽKY + BATERIE BCL1B1 + NABÍJEČKA

1– Přívodní šňůra zahradnických nůžek
2– Přípojná vidlice konektoru nůžek
3– Zahradnické nůžky
4– Spoušť
5– Elastický popruh
6– Přezka popruhu
7– Nastavitelný opasek
8– Pouzdro
9– Přezka opasku
10– Baterie BCL1B1
11– Tlačítko přepínání režimu
12– Tlačítko ON/OFF
13– Displej kapacity baterie
14– Dioda ON/OFF

POPIS VYŽÍNACÍ HLAVY

1– Spoušť
2– Čep čepele
3– Čepel BCL21
4– Háček BCL21
5– Vroubkovaná regulační podložka
6– Pojistka
7– Šroub CHC M6
8– Pojistná podložka
9– Utahovací aretační kroužek
10– Chránič
11– Čep s okem pro táhla

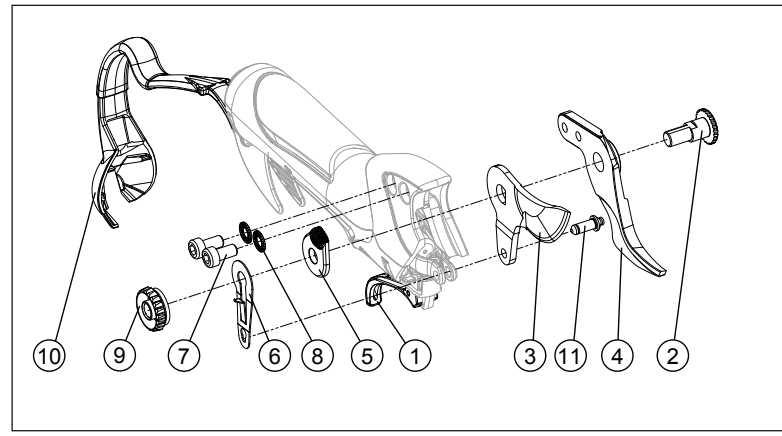

1– Spoušť
2– Optický snímač
3– Dioda nástroje

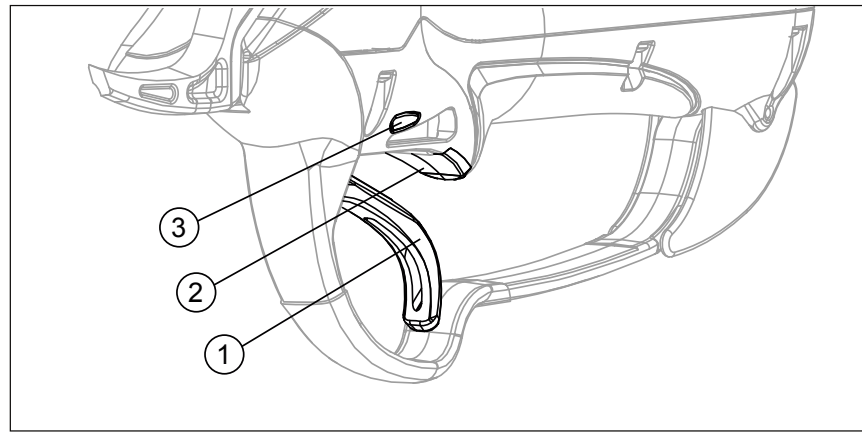

TECHNICKÉ PARAMETRY

TECHNICKÉ PARAMETRY NŮŽEK

	BCL21
Řezná kapacita	až 35 mm podle typu dřeva
Napětí na napájení nůžek	43,2 V
Průměrný příkon	180 W
Doba provozu	V závislosti na způsobu použití a na typu baterie
Hmotnost nůžek	680 g

Celkové hodnoty vibrací (triaxiální vektorový součet) stanovené podle normy EN 60745-1. (nejistota K = 1,5 m/s²)	a_h < 2,5 m/s² max.

Hodnota hluku naměřená podle normy EN 60745-1	
Naměřená hladina akustického výkonu (nejistota K = 3 dB)	L_{WA}= 81 dB max.
Hladina akustického tlaku naměřeného na pracovišti (nejistota K = 3 dB)	L_{pA}= 70 dB max.

TECHNICKÉ PARAMETRY

TECHNICKÉ PARAMETRY BATERIE

Označení	BCL1B1
Nominální napájecí napětí	43,2 V ⎓
Typ baterie	12 článků v 1 obalu
Kapacita baterie	3,45 Ah
Výkon baterie	864 W
Energie baterie	150 Wh
Doba provozu	V závislosti na použití
Hmotnost sestavy baterie	845 g (bez kabelu)

PŘI PRVNÍM UVEDENÍ DO PROVOZU

Před prvním použitím nechejte baterii kompletně nabít (trvale se zobrazuje hlášení 99 %).
(Viz kapitola s informacemi o nabíjení baterie, strana 24)
1– Vyjměte nůžky, baterii a opasek z obalů.
2– Ověřte, zda je baterie vypnutá (viz obr. 1 str. 5)

Vzhledem na přesnost vyhotovení komponent zahradnických nůžek se pro dosáhnutí co nejlepšího výkonu doporučuje jejich 2- až 3dnový záběh, po kterém oceníte snížení spotřeby a hlučnosti.

UPEVNĚNÍ POUZDRA NŮŽEK NA OPASEK

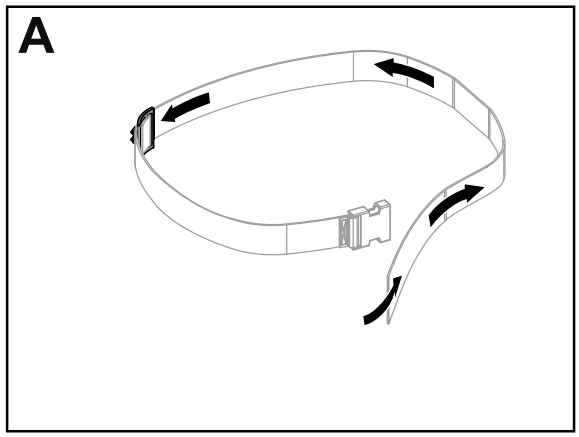

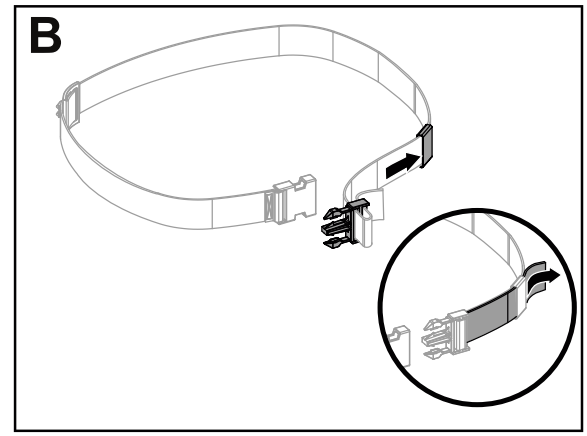

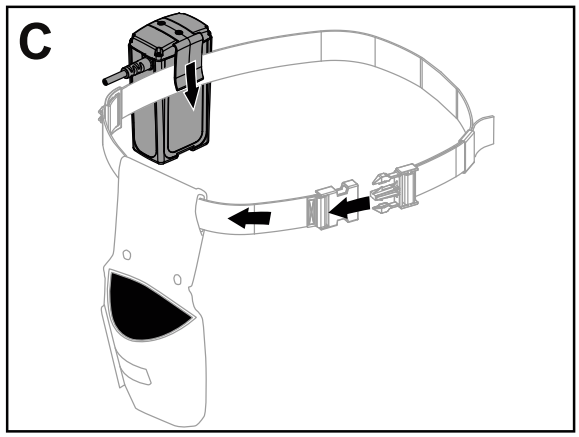

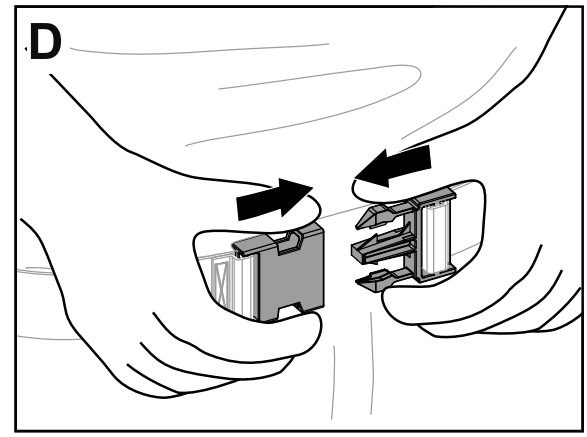

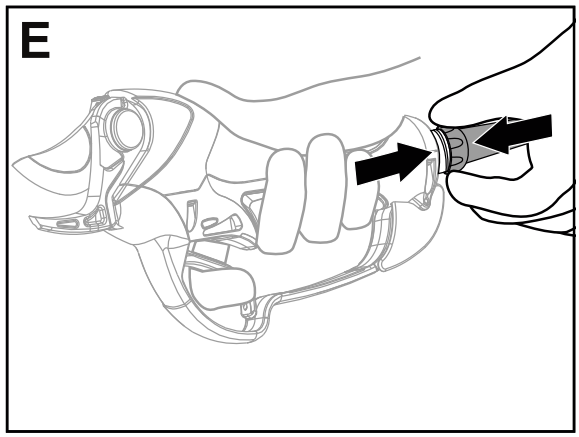

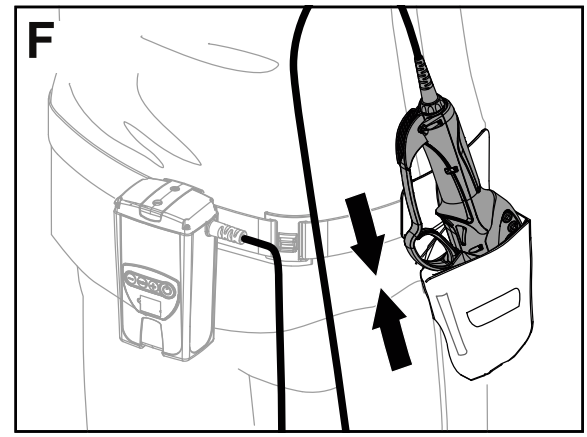

UPEVNĚNÍ KABELU A POPRUHU

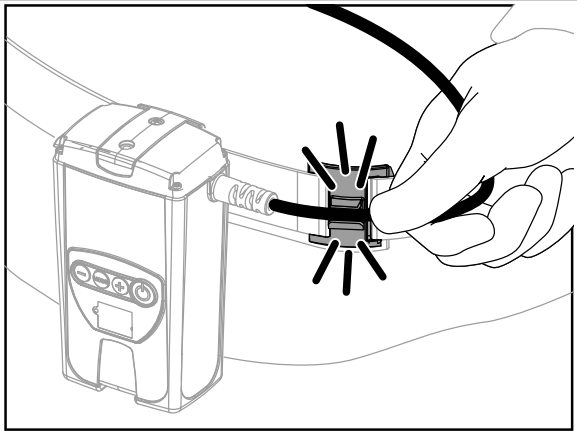

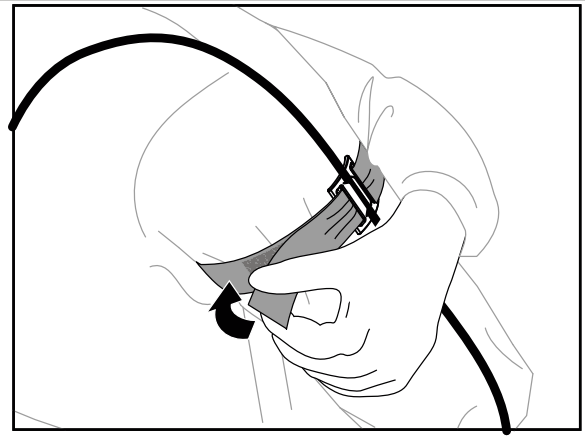

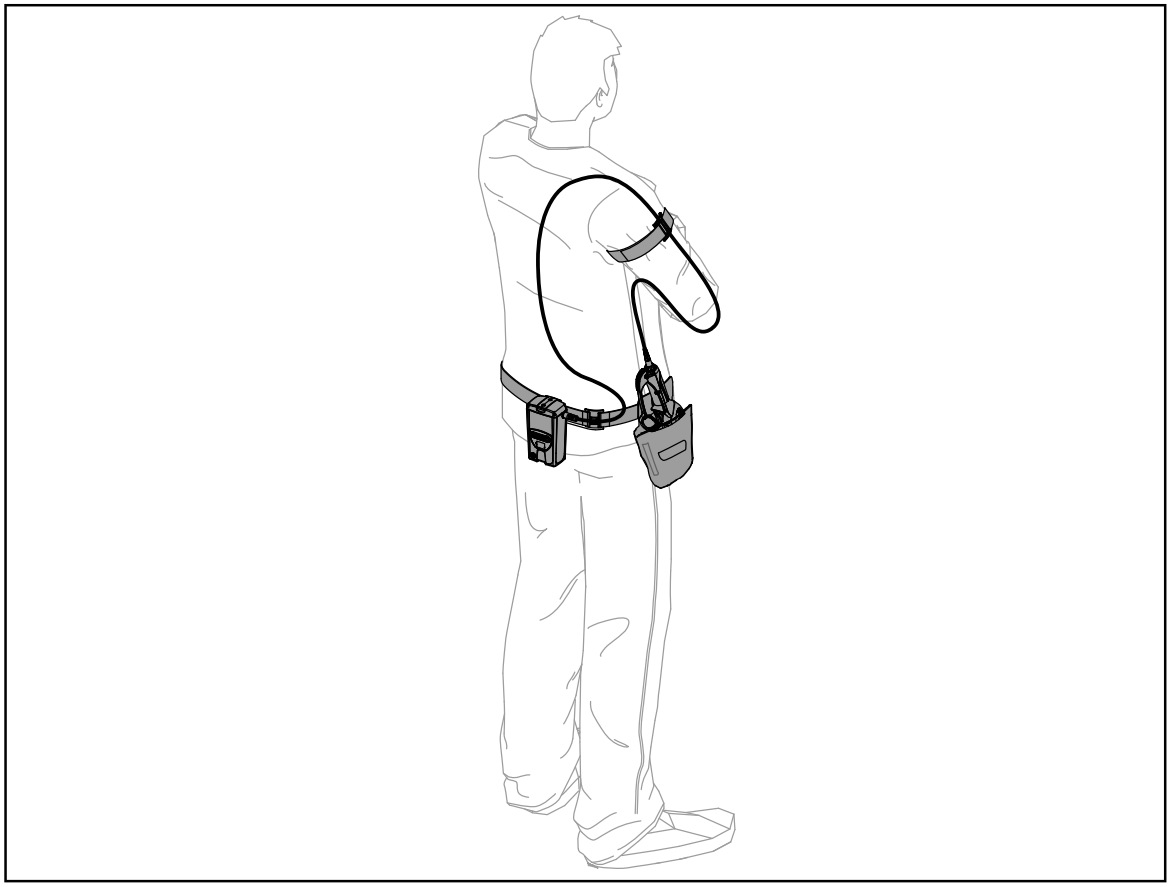

POUŽITÍ

• Baterii zapnete stisknutím tlačítka ON/OFF na dobu 1 s (viz obr. 2 str. 5). Rozsvítí se červená dioda a baterie vydá 3 zvukové signály. Nůžky jsou připraveny k provozu. Úplně stiskněte spoušť a uvolněte ji. Čepel se otevře (otevírání a zavírání čepele odpovídá pohybu prstu).

• Nůžky zastavíte zavřením čepele spouští. Držte ji zavřenou a stiskněte vypínač. Baterie vydá 1 zvukový signál a červená dioda zhasne.

• Je-li řez příliš velký, řezák se po uzavření zastaví. Je možné je pouze rozevřít.

• K přepnutí nůžek do pohotovostního režimu stiskněte spoušť a držte ji stisknutou asi na 4 sekundy.

• Pohotovostní režim zrušíte stisknutím spouště, kterým se otevře čepel.

• Po jedné minutě bez pohybu spouště se nástroj automaticky přepne do pohotovostního režimu. Dalším stisknutím spouště pohotovostní režim opustíte.

RADY A DOPORUČENÍ

• Je nutné přijmout veškerá vhodná opatření, aby se napájecí kabel nůžek nedostal mezi čelisti. K tomu slouží popruh, kterým se kabel připíná k paži (viz str. 14).
• Výdrž na baterie a životnost nůžek výrazně závisí na správném broušení a nastavení stisku čepele.
• Je nezbytné odstranit z ostří čepele otřepy a provést první přebroušení po prvních 15 minutách.
• Doporučujeme neodpojovat po každodenním používání nůžky od bloku baterie, ale namotat kabel kolem bloku baterie a vrátit je do kufříku.

Baterii Bahco lze umístit do kapsy nebo na opasek obsluhy.

POUŽITÍ

K dispozici jsou různé uživatelské režimy v zájmu lepšího přizpůsobení způsobu práce, ale také v zájmu úspory energie baterie.
Sestava nůžek a baterie se dodává přepnutá do nejvýkonnějšího režimu: Režim U1

UŽIVATELSKÉ REŽIMY

PŘEDSTAVENÍ TYPŮ DOSTUPNÝCH FUNKCÍ

Režim U1. VÝKON (režim z továrny)
- Postupný rychlý pohyb s polootevřením.
- Dioda nůžek svítí za provozu zeleně.
- V pohotovostním režimu dioda nůžek zeleně bliká.

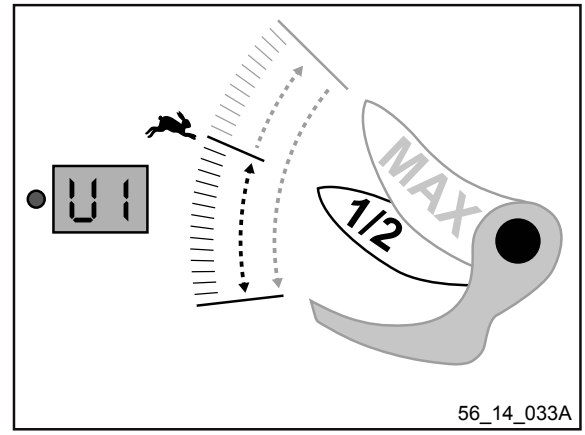

Režim U2. KOMFORT A ÚSPORA
- Postupný pomalý pohyb s polootevřením.
- Za provozu dioda nůžek bliká střídavě zeleně a červeně.
- V pohotovostním režimu dioda nůžek rychle bliká střídavě zeleně a červeně.

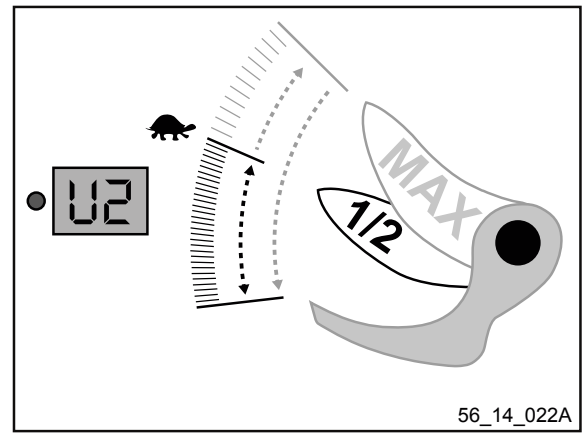

- Režim U3. VŠECHNO NEBO NIC
- Rychlý pohyb „všechno nebo nic“ s polootevřením.
- Dioda nůžek svítí za provozu červeně.
- V pohotovostním režimu dioda nůžek červeně bliká.

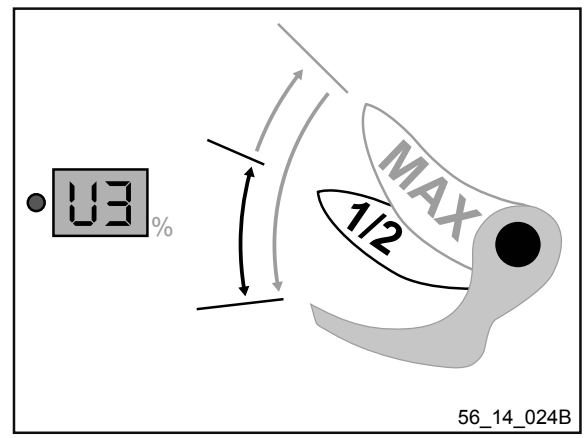

Sejmutí prstu ze spouště spustí úplné otevření bez ohledu na zvolenou funkci.

Zcela poměrný režim (energeticky nejnáročnější) lze nechat zdarma nastavit u distributora.

OPTICKÁ SPOUŠŤ

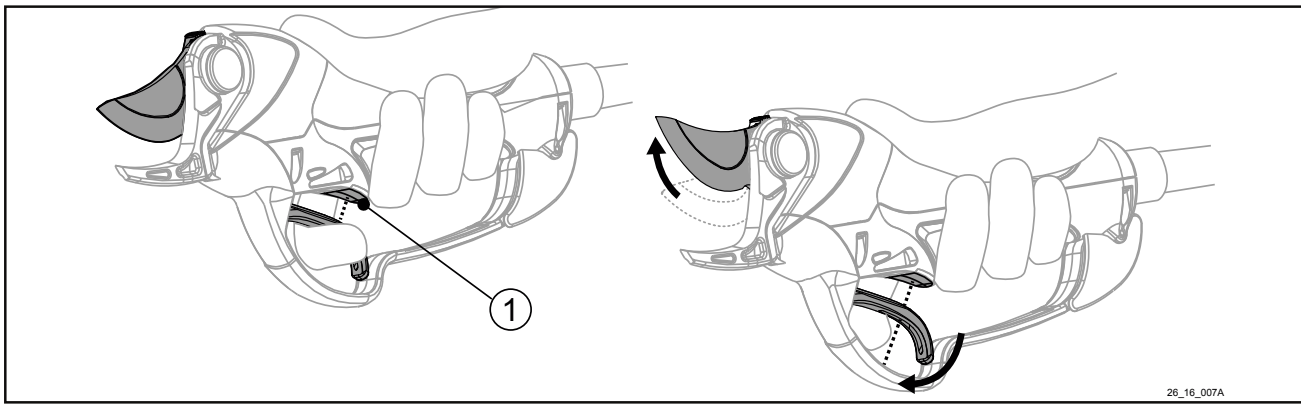

Dokud optický systém (1) identifikuje prst na spoušti, zůstane čepel polootevřená.
Jakmile prst spoušť opustí, optický systém vyšle příkaz k plnému otevření čepele.

Tato možnost usnadňuje stříhání tenkých větví a šetří energii.
Po několika minutách obsluhy si na tento optický systém při každodenní práci zvyknete.

Určité typy rukavic mohou mít vliv na funkčnost optické spouště.
Doporučujeme nepoužívat černé rukavice.

Pokud optická spoušť nefunguje správně, je třeba zkontrolovat, zda drážku spouště nic neblokuje, případně vyčistit okénko optického snímače denaturovaným lihem.

ZMĚNY REŽIMU

REŽIMY U1/U2/U3

1– Po připojení nástroje zapněte baterii
2– Stiskněte tlačítko „mode“ (režim).
3– Zvolte režim U1, U2 nebo U3 tlačítkem + nebo -.
4– Potvrďte výběr stisknutím tlačítka „mode“ (režim).

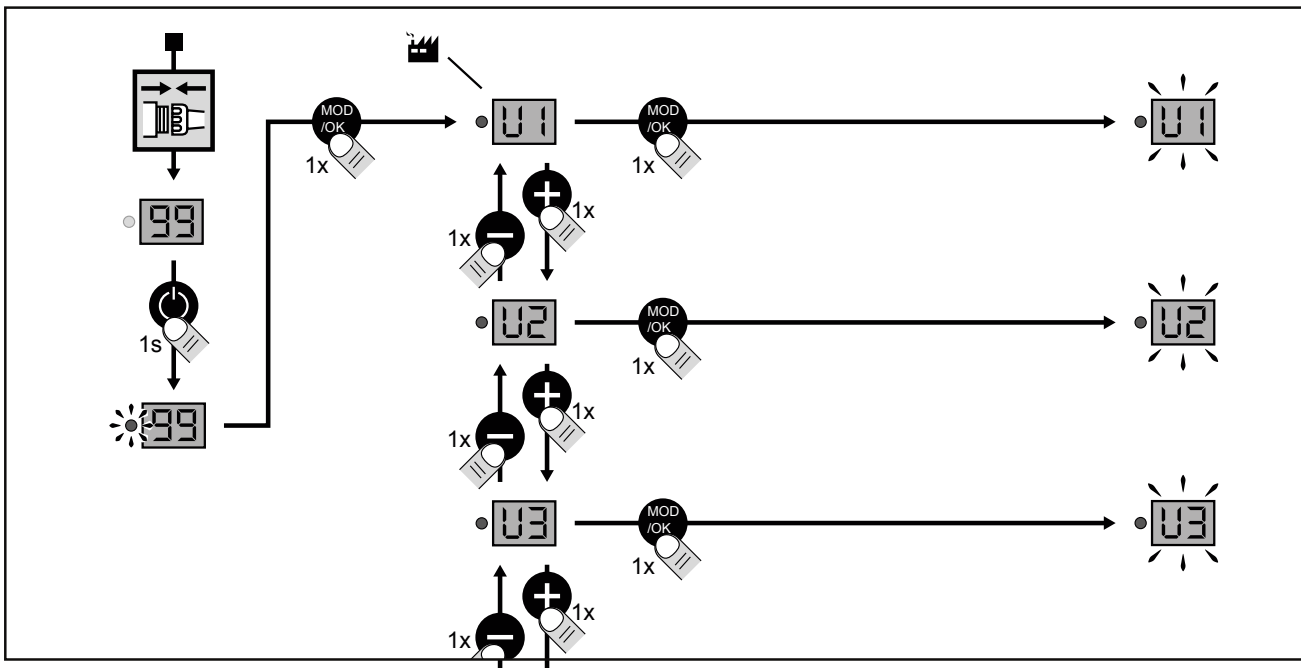

REŽIM F5: NASTAVENÍ KŘÍŽENÍ ČEPELE

1– Po připojení nástroje zapněte baterii
2– Stiskněte tlačítko „mode“ (režim).
3– Navolte funkci F5 tlačítkem + nebo -.
4– Potvrďte výběr stisknutím tlačítka „mode“ (režim).
5– Tlačítkem + nebo - nastavte křížení čepele.
6– Potvrďte výběr stisknutím tlačítka „mode“ (režim).

Rozmezí seřízení:
- 9 = maximální hodnota
- 1 = minimální hodnota
- Tovární hodnota = 5

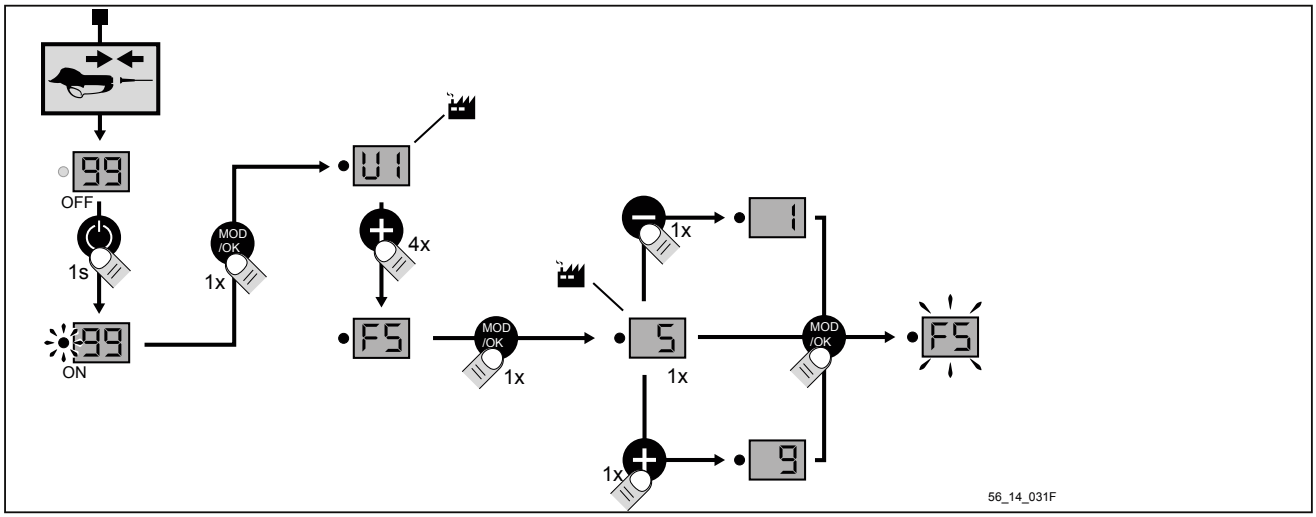

REŽIM F6: SEŘÍZENÍ POLOOTEVŘENÍ

1– Po připojení nástroje zapněte baterii
2– Stiskněte tlačítko „mode“ (režim).
3– Navolte funkci F6 tlačítkem + nebo -.
4– Potvrďte výběr stisknutím tlačítka „mode“ (režim).
5– Tlačítkem + nebo - nastavte polootevření čepele.
6– Potvrďte výběr stisknutím tlačítka „mode“ (režim).

Rozmezí seřízení:
- 9 = maximální hodnota
- 1 = minimální hodnota
- Tovární hodnota = 4

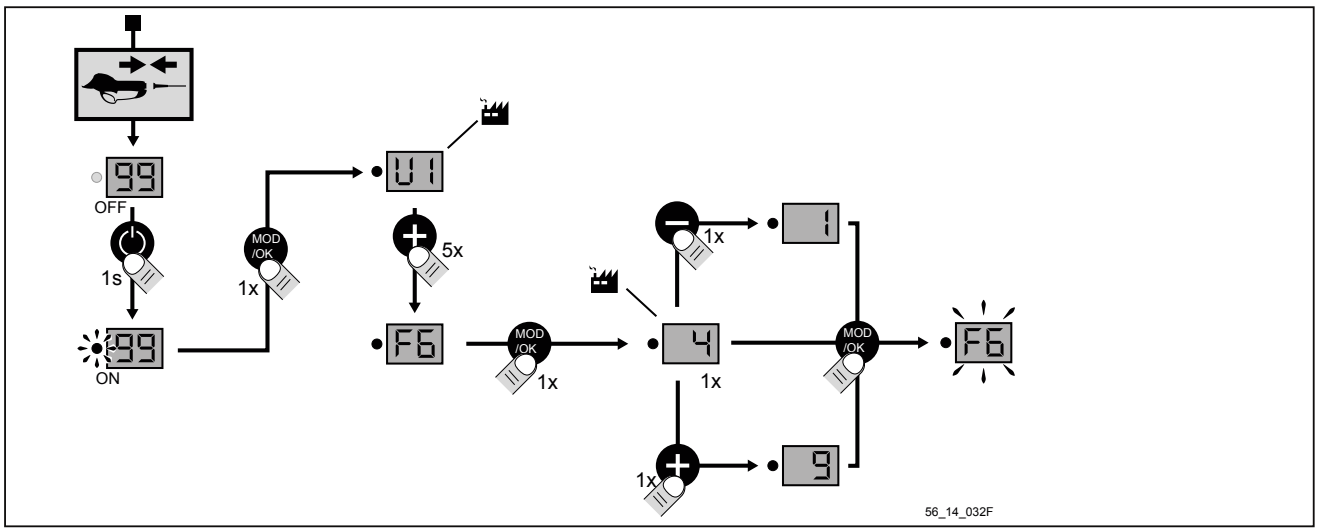

REŽIMY NASTAVENÍ PARAMETRŮ

• Za účelem zjednodušení obsluhy můžete nastavit úroveň regulace nástroje.
L1: Režim **vizualizace**: nástroj lze používat pouze v přednastavené konfiguraci.
L2: Režim **normální**: uživatel má přístup ke 3 typům provozu U1 až U3, ale bez možnosti nastavení.
L3: Režim **expert** (výchozí): uživatel má přístup ke 3 typům provozu U1 až U3, se dvěma možnostmi nastavení (křížení čepele = F5 a polootevření = F6).

NASTAVENÍ PARAMETRŮ

Chcete-li změnit režimy nastavení parametrů nástroje, postupujte takto:

ODPOJTE NŮŽKY A ZAPNĚTE BATERII.

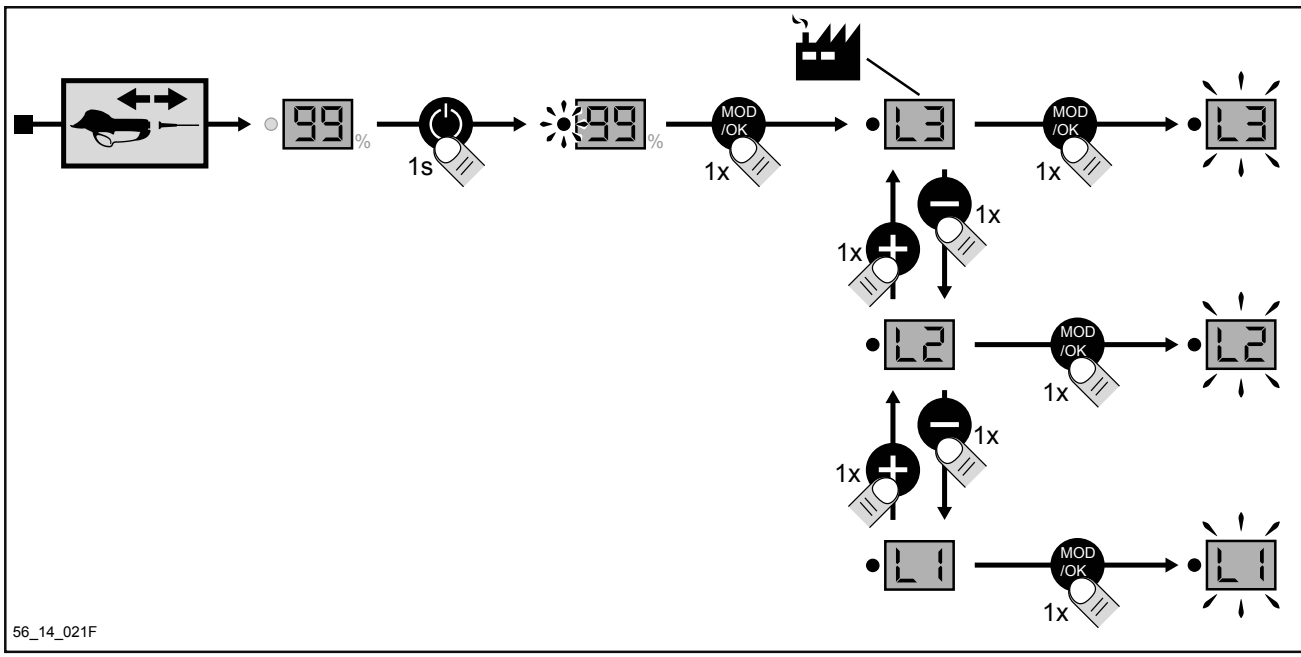

PO KONFIGURACI PROVOZNÍHO REŽIMU POVOLENÉ UŽIVATELI VYPNĚTE BATERII A ZAPOJTE NÁSTROJ.

BUDETE-LI POTŘEBOVAT REŽIM ZMĚNIT ZNOVU, JE NEZBYTNÉ OPAKOVAT VÝŠE UVEDENÝ POSTUP.

POZNÁMKY

• K zvládnutí práce s nůžkami je třeba několik hodin stříhání.
• Pokud stříhání neprobíhá hladce a bez námahy, znamená to, že vyžaduje více energie, než je nutné. Zkontrolujte nabroušení, stisk čepele a celkový stav nůžek.

BROUŠENÍ

Tato činnost je zásadně důležitá, protože určuje kvalitu stříhání a životnost čepelí, mechanických součástí a výdrž baterie. Interval broušení závisí samozřejmě na stříhaném dřevu (tvrdost a průměr), na rytmu stříhání a brousicím nástroji. Stejně tak je nezbytné v prvních dnech provozu často kontrolovat a udržovat stav ostří čepele a mírně a často obnovovat řeznou hranu (jak často, zjistíte velmi rychle vizuální kontrolou po čtvrthodinách).

JE NEZBYTNÉ ODSTRANIT Z OSTŘÍ ČEPELE OTŘEPY A PROVÉST PRVNÍ PŘEBROUŠENÍ PO PRVNÍCH 15 MINUTÁCH.

NASTAVENÍ UTAŽENÍ ÚCHYTU

1– Čep čepele
2– Čepel
3– Háček
4– Vroubkovaná regulační podložka
5– Utahovací aretační kroužek
6– Západka pojistky

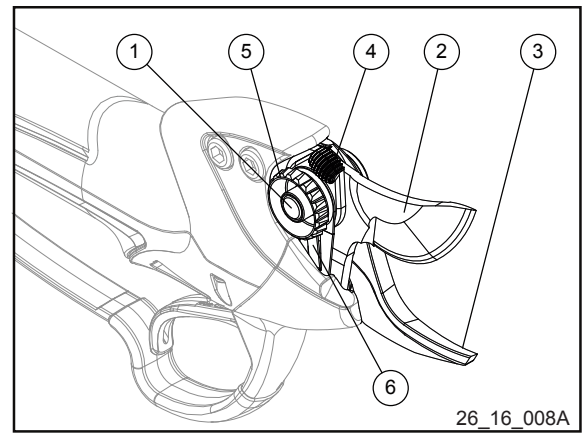

• Nesmí zůstat žádná boční vůle.
• Vůle ve směru řezu musí být cítit rukou.
K dosažení tohoto stavu:
• Proveďte tyto kroky s otevřenou čepelí a vypnutou baterií. (viz obr. 1 str. 5)
• Utahujte aretační kroužek (5), dokud se vroubkovaná regulační podložka (4) nepřestane otáčet.
• Povolte aretační kroužek (5) o čtvrt otáčky.
• Zkontrolujte správné utažení čepele:
- Vroubkovaná podložka (4) musí mít při otevřené čepeli volnost k otáčení.
- Vroubkovaná podložka (4) se při zavřené čepeli nesmí otáčet.
• V případě potřeby aretačním kroužkem (5) ručně seřiďte utažení.
- Utahujte otáčením aretačního kroužku (5) po směru hodinových ručiček.
- Povolujte přitlačením pojistky (6) a otáčením aretačního kroužku (5) proti směru hodinových ručiček.
• Přílišné utažení může způsobit nesprávnou funkci, špatný řez na špičce čepele a výrazné snížení výdrže baterie.

VÝMĚNA ČEPELE NEBO ČEPŮ

Postupujte podle pokynů v předepsaném pořadí:

1– Otevřete čepel v plném úhlu.
2– Zapněte baterii.
3– Odpojte od nůžek kabel napájení.
4– Otevřete chránič, jak je znázorněno níže.

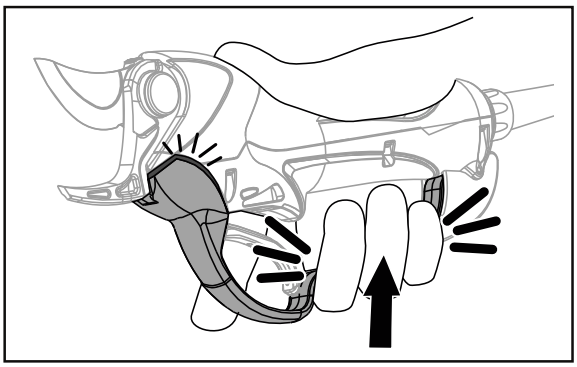

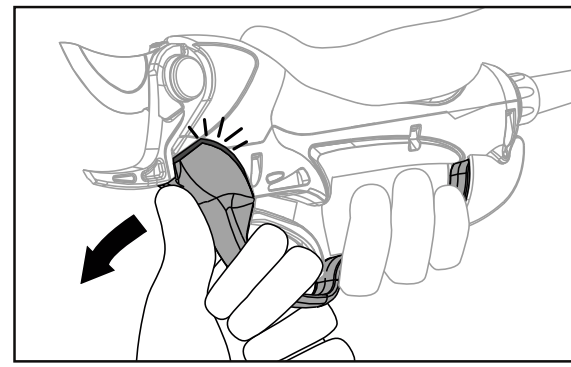

5– Odšroubujte a vyjměte aretační kroužek.

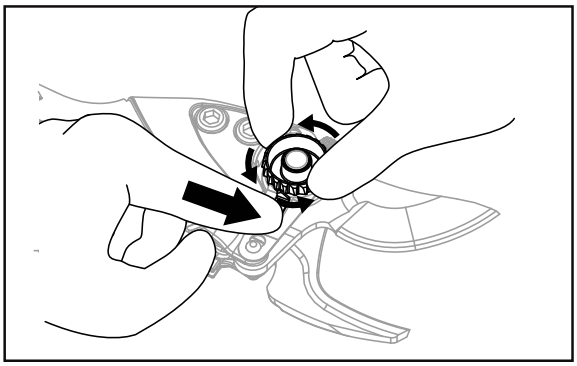

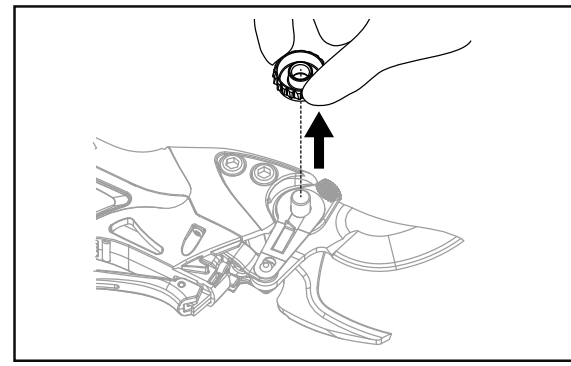

6– Vyjměte čep čepele.

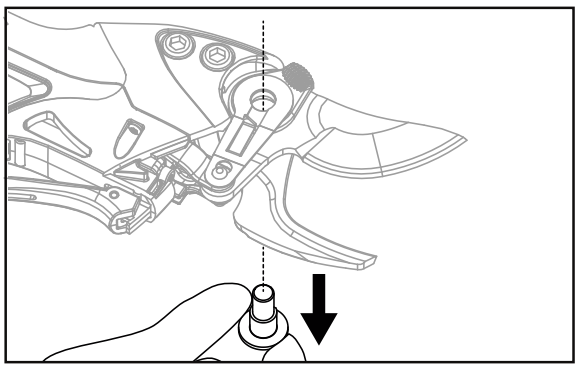

7– Pojistku.

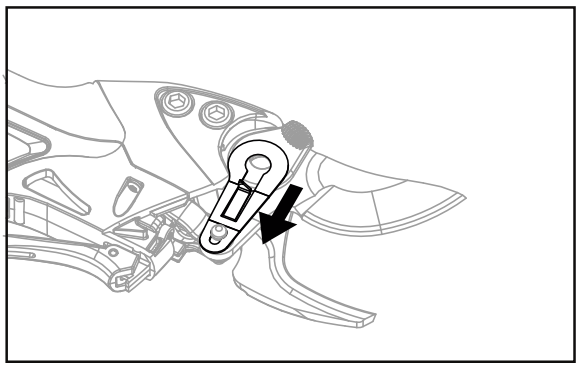

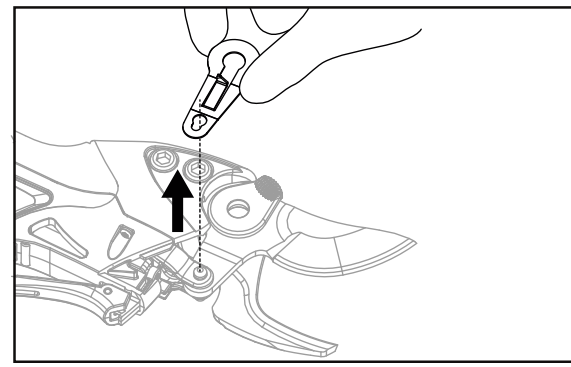

VÝMĚNA ČEPELE NEBO ČEPŮ

1– Sejměte regulační podložku.

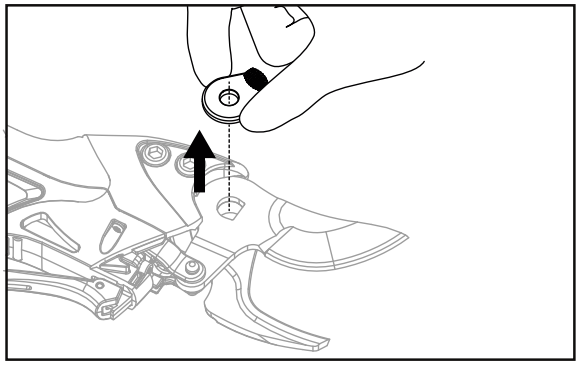

2– Vyjměte čep s okem a vyměňte opotřebené součásti.

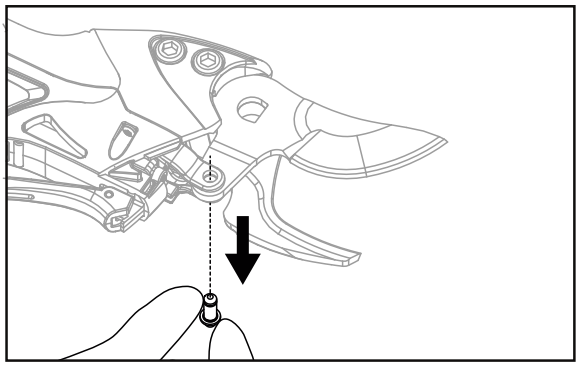

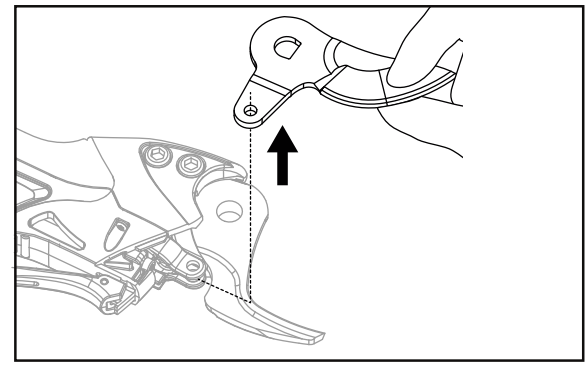

3– Namažte dosedací plochu a nasaďte čepel na háček. Poté nasaďte čep čepele a čep s okem.
4– Nasaďte regulační podložku a poté pojistku.
5– Našroubujte aretační kroužek na čep čepele.
6– Zaklapněte chránič zatlačením na střed.
7– Utáhněte čep čepele podle pokynů uvedených v předchozí kapitole.
8– Zapojte nůžky pod napětí.

POZOR: Nůžky zásadně nenechávejte fungovat bez čepele a bez čepů. V opačném případě hrozí nebezpečí poškození kuličkového šroubu a tělesa nůžek.

RŮZNÁ ÚDRŽBA

Častým čištěním zabraňte v maximální možné míře vytvoření abrazivní pasty (olej + hlína). Za tímto účelem:

- Čistěte přední část nůžek hadříkem a stlačeným vzduchem, nepoužívejte rozpouštědla, např.: trichloretylen, lakový benzín, benzín, atd.
- Čepele a čepy čepelí promazávejte často (1× týdně) malým množstvím maziva.
- Nenechávejte nůžky na zemi, nevystavujte je nepříznivým vlivům počasí.

KAŽDÝCH 200 HODIN VYMĚŇTE NÁSLEDUJÍCÍ SADY:

- Sada čepele BCL21 (ref. č. BCL21BK)
- Sada čepu čepele BCL21 (ref. č. 130033)

- Sada údržby BCL21 (ref. č. 130034)

O výměnu této sady se obraťte na distributora.

MIMO DOBU STŘÍHÁNÍ

• Nůžky, jednotku baterie a nabíječku skladujte v přepravním kufříku na místě chráněném proti horku, prachu a vlhkosti, zkontrolujte, zda je baterie skutečně vypnutá.
• Baterii neskladujte při teplotě prostředí převyšující +45 °C.
• **V zájmu prodloužení životnosti baterie a prevenci poškození je nutné baterii skladovat nabitou. Pokud se nepoužívá, je nutné ji nabít každých 24 měsíců.**
• Po dobu skladování nemanipulujte s vypínačem.
• MIMO SEZONU je možné nechat provést revizi nůžek u autorizovaného opravce. Podrobnější informace získáte u autorizovaného opravce nebo u naší společnosti.
• Baterii je nutné skladovat na suchém místě při teplotě mezi 0 °C a +25 °C. Ve vzdálenosti menší než 1,5 m od baterie se nesmí nacházet žádné hořlavé materiály.

ZÁVADY

Pokud nůžky nefungují:
1– Vypněte baterii.
2– Zkontrolujte nabití baterie podle ukazatele. Pokud uvádí údaj 00, nabijte baterii originální nabíječkou.
3– Zkontrolujte, zda je napájecí kabel dobře zapojený a zda je utažený aretační kroužek.
4– Pokud nůžky nefungují, odneste celou sestavu v původním balení do autorizované servisní opravny.
NEPOKOUŠEJTE SE OTEVÍRAT ŽÁDNOU ZE SOUČÁSTÍ (NŮŽKY, BATERIE) KROMĚ TĚCH, KTERÉ JSOU UVEDENÉ V TOMTO NÁVODU (RISKUJETE POŠKOZENÍ A PŘEDEVŠÍM ZTRÁTU ZÁRUKY).

NABÍJENÍ BATERIE

Jakmile je baterie vybitá, nástroj se automaticky vypne. Displej je vypnutý a zní zvukový signál (viz **TABULKA HLÁŠENÍ** na str. 26).

A. Ihned stiskněte tlačítko zapnout/vypnout (6).

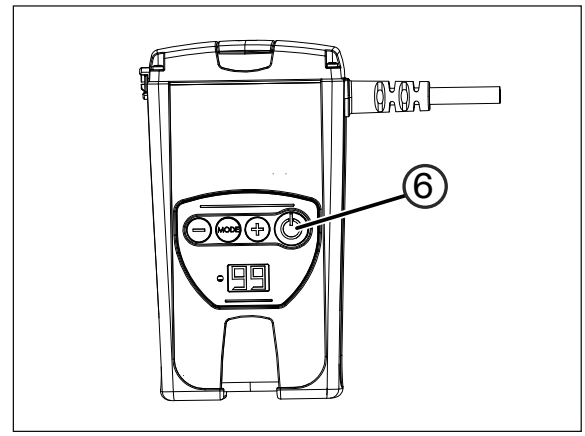

Před prvním použitím v sezóně nechejte baterii kompletně nabít (trvale se zobrazuje hlášení 99 %).

B. Nabíječku a baterii nainstalujte na dobře větraném suchém místě o teplotě 10 °C až 25 °C a chráněném před prachem. Baterii ustavte naležato, v horizontální poloze.

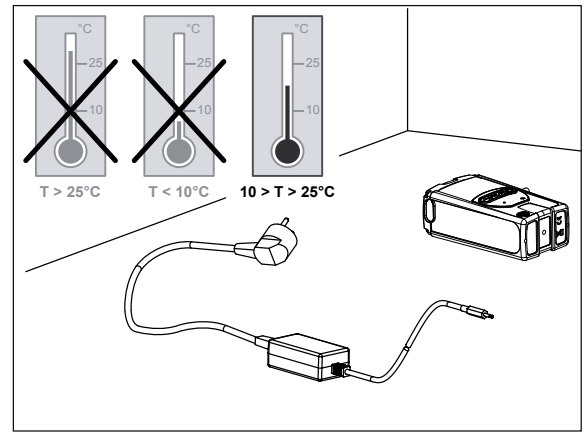

POZOR:
Než zapojíte nabíječku do sítě, zkontrolujte, zda technické parametry vaší elektrické sítě splňují předpisy uvedené na nabíječce (viz Technická specifikace, str. 8).

C. Připojte síťový kabel nabíječky (1) k elektrické síti. Kontrolka nabíječky se rozsvítí červeně.

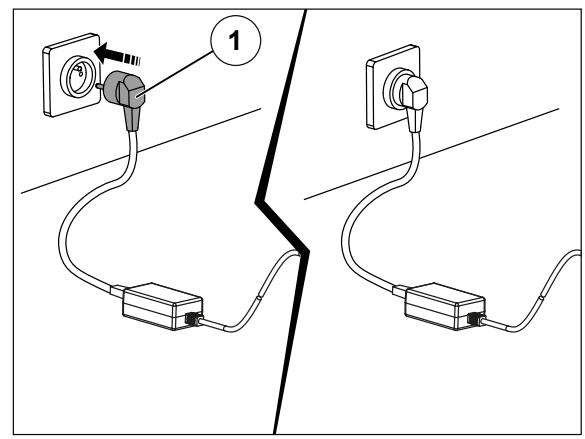

D. Zapojte nabíjecí kabel (2) do nabíjecího konektoru (3) baterie. Kontrolka nabíječky (4) začne blikat zeleně a kontrolka baterie (5) začne blikat oranžově.

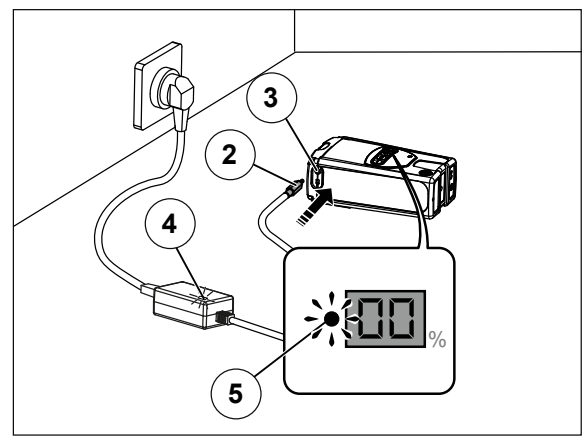

NABÍJENÍ BATERIE

E. Pokud displej (5) bliká, baterie se nabíjí. Nabíjení skončilo, jakmile se na displeji (6) zobrazí hlášení 99 a kontrolka (4) nabíječky začne svítit nepřerušovaně zeleně.

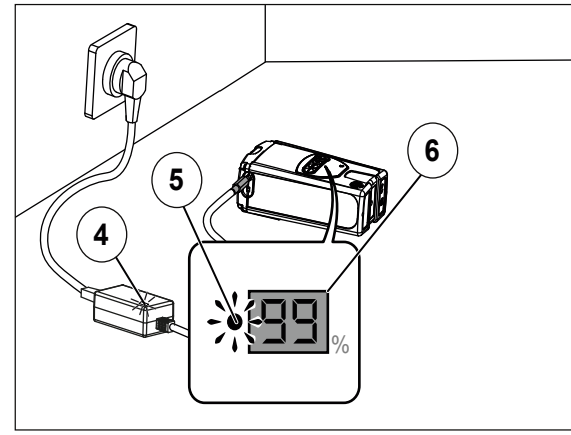

F. Jakmile je baterie nabitá, odpojte nejprve napájecí kabel (1) od baterie a potom odpojte zástrčku nabíječky ze sítě (2).

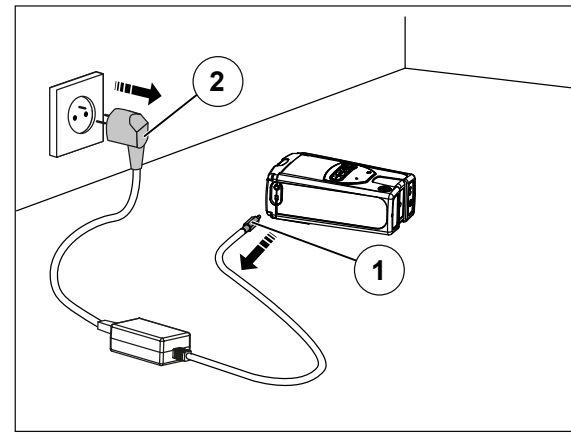

POZNÁMKA
Je-li baterie dlouho skladovaná (nová baterie, po zazimování atd.), na displeji se může po odpojení nabíječky zobrazovat hodnota nižší než 99 %. Tento jev je zcela běžný a může k němu docházet během prvních 5 nabíjecích cyklů při běžném používání baterie mezi jednotlivými nabíjeními.

DISPLEJ ZBÝVAJÍCÍ KAPACITY BATERIE

Baterie je vybavena displejem, který umožňuje zjistit její zbývající kapacitu. Údaj o kapacitě je vyjádřený v procentech.
- Displej uvádí údaj 99, baterie je zcela nabitá.
- Pokud displej po pracovní směně uvádí údaj 55, není nutné baterii nabíjet.
- Displej uvádí údaj 00 nebo podobně nízký, je nutné hned nabíjet.
- Displej baterie lze používat jako ukazatel hladiny paliva v automobilu.

VÝMĚNA BATERIE

Výměnu baterie musí provádět výhradně autorizovaný distributor.

MIMO DOBU PRÁCE

- Jednotku baterie a nabíječku skladujte na místě, které není vystavené působení horka, prachu a vlhkosti a zkontrolujte, zda je dioda zhasnutá.
- Baterii neskladujte při teplotě prostředí převyšující +25 °C.
- **V zájmu prodloužení životnosti baterie a prevenci poškození je nutné baterii skladovat nabitou. Pokud se nepoužívá, je nutné ji nabít každých 24 měsíců.**
- Po dobu skladování nemanipulujte s vypínačem.
- V zájmu prodloužení životnosti baterie je nutné ji skladovat na suchém místě při teplotě mezi 0 °C a 25 °C.

• Minimálně ve vzdálenosti 1,5 metru od baterie se nesmí nacházet žádné hořlavé materiály.
• Nabíječka nevyžaduje žádnou údržbu.
• Před čištěním nabíječky ji odpojte. Vlhkým hadříkem a jemným čisticím prostředkem otřete kryt nabíječky.
• Pokud baterii nebudete déle jak 10 dny používat, baterie se automaticky vybije, aby se uvedla do skladovacího režimu (režimu spánku). Během této etapy dochází k zahřívání baterie.

ZÁVADY

PŘEHLEDNÁ TABULKA HLÁŠENÍ NA DISPLEJI A ZVUKOVÉ SIGNALIZACE	
STANDARDNÍ HLÁŠENÍ	
POUŽITÍ	
trvale zobrazovaná hodnota 88	Kapacita baterie (0 až 99)
00 s 1 zvukovým signálem každou minutu	Vybitá baterie, je nutno ji okamžitě nabít
blikající údaj 00 1 zvukovým signálem každých 10 sekund	Přerušte práci, baterii ihned nabijte
NABÍJENÍ	
blikající údaj 88 každé 4 sekundy	Kapacita baterie (0 až 99)
trvale zobrazovaná hodnota 99	Konec nabíjení
SKLADOVÁNÍ	
blikající údaj 88	Uvedení do režimu spánku po 10 dnech nepoužívání (hodnota 50 až 99)
HLÁŠENÍ V NOUZOVÉM REŽIMU	
POUŽITÍ	
Střídavé zobrazení údajů °C a 55	Zastavení nástroje: příliš vysoká teplota baterie
1 dlouhý a 1 krátký zvukový signál	Zastavení nástroje: příliš vysoká intenzita
1 dlouhý a 4 krátké zvukové signály	Zastavení nástroje: příliš vysoká teplota nástroje
NABÍJENÍ	
Střídavé zobrazení údajů °C a 00	Nabíjení přerušeno: příliš nízká teplota baterie
Střídavé zobrazení údajů °C a 45	Nabíjení přerušeno: příliš vysoká teplota baterie
HLÁŠENÍ ZÁVAD	
POUŽITÍ	
údaj 88 a zvukový signál každé 2 minuty po dobu 24 hodin	Příliš nízké napětí po 3 hodinách nepoužívání. Okamžitě nabijte baterii.
NABÍJENÍ	
střídavé zobrazení údajů Pb a bA a nepřetržitý zvukový signál	Závada na baterii
Střídavé zobrazení údajů Pb a CH	Závada na nabíječce

Pokud nástroj nefunguje:
1– Vypněte baterii (zkontrolujte, zda je zhasnutá dioda).
2– Zkontrolujte nabití baterie podle ukazatele.
3– Zkontrolujte, zda je napájecí kabel dobře zapojený a zda je utažený aretační kroužek kabelu napájení.
4– Zapněte baterii (dioda svítí).
5– Stiskněte spoušť a pojistku (podle typu nástroje).
6– Pokud nástroj nefunguje, odneste celou sestavu v původním balení do autorizované servisní opravny.
NEPOKOUŠEJTE SE OTEVÍRAT ŽÁDNOU ZE SOUČÁSTÍ BLOKU BATERIE ANI NABÍJEČKY (riskujete poškození a především ztrátu záruky).

ZVLÁŠTNÍ PODMÍNKY ZÁRUKY

Bahco dává na motor záruku **2 ROKY** od data dodání.
Bahco dává na baterii záruku **2 ROKY** od data dodání za následujících podmínek :

- počet nabití nepřesahuje 100 dobití za rok,
- kapacita nabití baterie nepřesáhla 1 000 000 mAh od uvedení do užívání,
- baterie je používána v rozmezí od -5 °C do +35 °C,
- baterie je nabíjena v rozmezí od +10 °C do +25 °C,
- u baterie nedošlo k hlubokému vybití,
- průměrná spotřeba nepřevyšuje 350 mA.

NIKDY SE NEPOKOUŠEJTE OTEVŘÍT ZAHRADNICKÉ NŮŽKY NEBO BLOK «BATERIE», HROZÍ ZRUŠENÍ ZÁRUKY. OBRAŤTE SE NA SCHVÁLENÉHO OPRAVÁŘE.

PROHLÁŠENÍ "CE" O SHODĚ

SMĚRNICE 2006/42/ES O STROJNÍCH ZAŘÍZENÍCH

(TÝKÁ SE POUZE EVROPSKÝCH ZEMÍ)

VÝROBCE	SNA Europe
ADRESA	BP 20104 Eragny sur Oise, 95613 Cergy Pontoise Cedex (FRANCIE)
ZÁSTUPCE POVĚŘENÝ SESTAVENÍM TECHNICKÉ DOKUMENTACE: Bahco	SNA Europe
ADRESA	BP 20104 Eragny sur Oise, 95613 Cergy Pontoise Cedex (FRANCIE)

TÍMTO PROHLAŠUJEME, ŽE NÍŽE UVEDENÉ STROJNÍ ZAŘÍZENÍ:

OBECNÉ OZNAČENÍ	ELEKTRONICKÉ ZAHRADNICKÉ NŮŽKY
FUNKCE	URČENÉ K PROŘEZÁVÁNÍ
OBCHODNÍ NÁZEV	BCL21
TYP	- NEZÁVISLÝ - ADAPTABILNÍ
MODEL	BCL21
VÝROBNÍ ČÍSLO	26Q50000 - 26Q69999

SPLŇUJE PŘEDPISY A USTANOVENÍ SMĚRNICE 2006/42/ES O STROJNÍCH ZAŘÍZENÍCH

SPLŇUJE PŘEDPISY A USTANOVENÍ DALŠÍCH, NÍŽE UVEDENÝCH EVROPSKÝCH SMĚRNIC:
- EVROPSKÁ SMĚRNICE 2004/108/ES UPRAVUJÍCÍ ELEKTROMAGNETICKOU KOMPATIBILITU
- OMEZENÍ POUŽÍVÁNÍ NEBEZPEČNÝCH LÁTEK V ELEKTRICKÝCH A ELEKTRONICKÝCH ZAŘÍZENÍCH (2011/65/EU)
- RECYKLACE A VYUŽITÍ ODPADNÍCH ELEKTRICKÝCH A ELEKTRONICKÝCH ZAŘÍZENÍ (2012/19/EU)

BYLY POUŽITY NÁSLEDUJÍCÍ HARMONIZOVANÉ EVROPSKÉ NORMY:
- EN 55014-1 : 2006 + A1 : 2009 + A2 : 2011
- EN 55014-2 : 1997 + A1 : 2001 + A2 : 2008
- EN 61000-3-2 : 2006 + A1 : 2009 + A2 : 2009
- EN 61000-3-3 : 2013
- EN 60745-1 : 2009 + A11 : 2010

2016/04/14
Sergio Calvo
Quality Manager

BP 20104 Eragny sur Oise,
95613 Cergy Pontoise Cedex, France

PROHLÁŠENÍ "CE" O SHODĚ

SMĚRNICE 2006/42/ES O STROJNÍCH ZAŘÍZENÍCH.

(TÝKÁ SE POUZE EVROPSKÝCH ZEMÍ)

VÝROBCE	SNA Europe
ADRESA	BP 20104 Eragny sur Oise, 95613 Cergy Pontoise Cedex (FRANCIE)
ZÁSTUPCE POVĚŘENÝ SESTAVENÍM TECHNICKÉ DOKUMENTACE: Bahco	SNA Europe
ADRESA	BP 20104 Eragny sur Oise, 95613 Cergy Pontoise Cedex (FRANCIE)

TÍMTO PROHLAŠUJEME, ŽE NÍŽE UVEDENÉ ZAŘÍZENÍ:

OBECNÉ OZNAČENÍ	BATERIE
FUNKCE	URČENÁ K NAPÁJENÍ PŘENOSNÝCH ELEKTRICKÝCH NÁSTROJŮ Bahco
OBCHODNÍ NÁZEV	LITHIUM BATTERY
TYP	Li-Ion Battery
MODEL	BCL1B1
VÝROBNÍ ČÍSLO	26Q50000 - 26Q69999 56Q50000 - 56Q69999

SPLŇUJE USTANOVENÍ NÍŽE UVEDENÝCH EVROPSKÝCH SMĚRNIC:
- EVROPSKÁ SMĚRNICE 2004/108/ES UPRAVUJÍCÍ ELEKTROMAGNETICKOU KOMPATIBILITU

BYLA POUŽITA NÁSLEDUJÍCÍ HARMONIZOVANÁ EVROPSKÁ NORMA:
- FRANCOUZSKÁ NÁRODNÍ NORMA NF EN 62133 (08/2013)

NABÍJEČKA SPLŇUJE POŽADAVKY NÁSLEDUJÍCÍCH NOREM:

- EN 60335-1 : 2012	- EN 55014-2 : 1997+A1 : 2001+A2 : 2008
- EN 60335-2-29 : 2004+A2 : 2010	- EN 61000-3-2 : 2006+A1 : 2009+A2 : 2009
- EN 62233 : 2008	- EN 61000-3-3 : 2013
- EN 55014-1 : 2006+A1 : 2009+A2 : 2011	- IEC / EN 61960 : 2011

2016/04/14
Sergio Calvo
Quality Manager

BP 20104 Eragny sur Oise,
95613 Cergy Pontoise Cedex, France

Váš dodavatel

K PEČEK
vinařský dům

www.vinarskydum.cz